DIMENSIONS IN INCHES / MM
DIMENSIONS NOT INCLUDE MOULDINGS(14mm)
(dimensões não incluem molduras - 14mm)

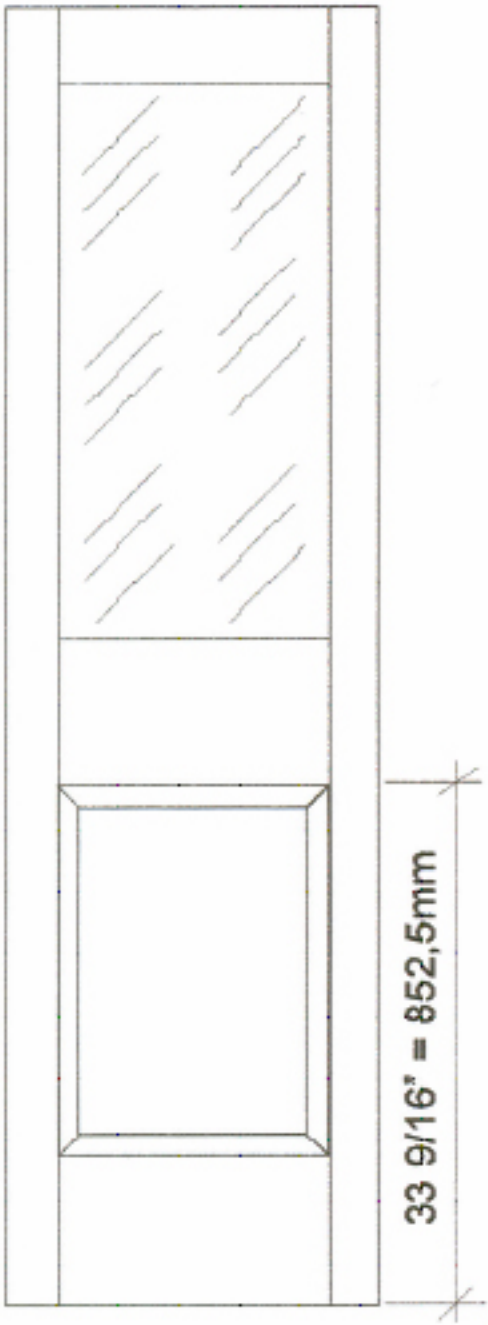

LENGHT	
80 ½	2045 mm
4"	101,5
37" + - 1/32"	940 + - 0,8
5 15/16"	151
24 8/16"	622
9 1/16"	230,5

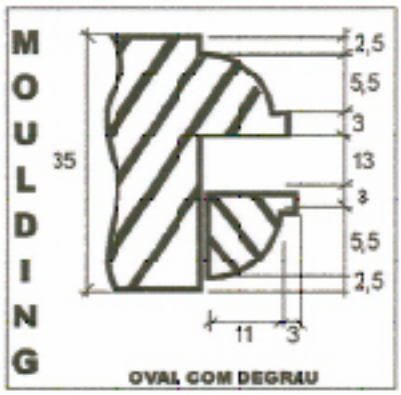

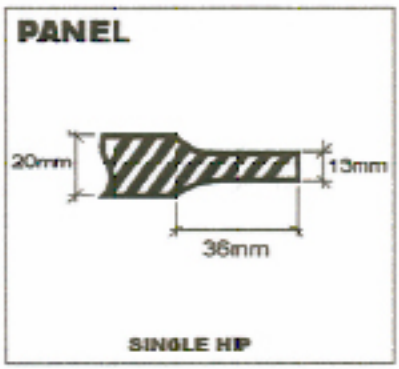

- THICKNESS - 35mm = 1 3/8"
- CONSTRUCTION DOWELLED
- EASED EDGES
- COM CAVILHAS
- COM BORDAS ARREDONDADAS

WIDTH

			IN	MM
1 7/8	6 1/8" = 155,5	1 7/8	9 7/8"	251
1 7/8	8 1/8" = 206	1 7/8	11 7/8"	302
1 7/8	10 1/8" = 257	1 7/8	13 7/8"	352
1 7/8	12 1/8" = 308	1 7/8	15 7/8"	403
1 7/8	14 1/8" = 359	1 7/8	17 7/8"	454
	TOLERANCE = TOLERANCIA +- 1/32" = +- 0,8 mm			
47,5		47,5	Mm	

REPRODUÇÃO PROIBIDA COPY ONLY UNDER AUTHORIZATION